Краткое руководство по эксплуатации
БЛОК ПРЕДОХРАНИТЕЛЬ-ВЫКЛЮЧАТЕЛЬ серии БПВ

1. Назначение.

Блоки предохранители-выключатели серии БПВ предназначены для коммутации (отключения) силовых электрических цепей без нагрузки с номинальным напряжением до 380В переменного тока частотой 50Гц и постоянного тока 220В, и для защиты электрических цепей от токов перегрузки и токов короткого замыкания.

Блоки устанавливаются в устройствах распределения электрической энергии, в том числе в низковольтных комплектных устройствах (щитках, сборках, шкафах и т.д.)

2. Структура условного обозначения модели.

БПВ - **Х** **УЗ**
1 2 3

1. Условное обозначение блоков предохранителей-выключателей серии: **БПВ**.
2. Условное обозначение номинального рабочего тока: **1** - 100А; **2** - 250А; **4** - 400А.
3. Условное обозначение климатического исполнения и категория размещения по ГОСТ 15150: **УЗ**.

3. Технические характеристики.

3.1. Основные технические характеристики щита освещения представлены в Таблице 1.
3.2. Общий вид, габаритные и установочные размеры щита освещения представлены на Рисунке 1 и Таблице 2.
3.3. Сечения подключаемых проводников приведены в Таблице 3.

Таблица 1. Технические характеристики блоков предохранителей-выключателей.

Наименование параметра		БПВ-1 УЗ	БПВ-2 УЗ	БПВ-4 УЗ
Номинальный рабочий ток, А		100	250	400
Тип предохранителя		ПН-2		
Номинальный ток плавкой вставки встраиваемого предохранителя, А		60; 80; 100	100; 120; 150; 200; 250	250; 300; 350; 400
Номинальное рабочее напряжение, В	переменное, частотой 50 Гц	380		
	постоянное	220		
Число полюсов		3		
Номинальная рабочая отключающаяся способность, А		100		40
Допустимая частота включений в час		3		
Режим работы		продолжительный		
Вид системы заземления		TN-C; IT		
Сечение проводников, мм²		10-50	70-150	120-2x185
Размер резьбы, мм, не менее		M6	M10	M12
Усилие на рукоятке привода при включении и отключении, даН, не более		10	15	25
Износостойкость	механическая, циклов ВО	5 000		
	коммутационная, циклов ВО	2 500		
Степень защиты	со стороны управляющего элемента	IP41		
	со стороны подключения проводников	IP00		
Климатическое исполнение и категория размещения		У3		

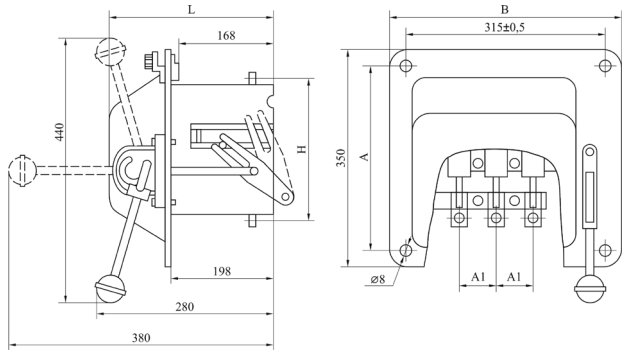

Таблица 2. Габаритные и установочные размеры блоков предохранителей-выключателей

Модель	Габаритные размеры, мм				
	B	H	A	A1	L
БПВ-1 УЗ	250	157	215	60	215
БПВ-2 УЗ	350	190	315	90	240
БПВ-4 УЗ	350	250	315	90	240

Рисунок 1. Габаритные и установочные размеры блоков предохранителей-выключателей

Таблица 3. Сечения подключаемых проводников.

Номинальный рабочий ток In, А	Сечение проводников, мм², не менее		Размер резьбы, мм, не менее
	наименьшее	наибольшее	
100	10	50	M6
250	70	150	M10
400	120	2x185	M12

4. Условия эксплуатации.

4.1. Номинальные значения климатических факторов У3 по ГОСТ 15150. Окружающая среда не должна содержать газа, жидкости и пыли в концентрациях, нарушающих работу изделий. Высота над уровнем моря до 2000м, вибрация мест крепления с частотой 1-100Гц при максимальном ускорении 1g по ГОСТ 17516.1-90, группа механического исполнения М4.

4.2. Монтаж, подключение и пуск в эксплуатацию должны осуществляться только квалифицированным персоналом.
4.3. Рабочее положение в пространстве - вертикальное с допустимым отклонением от вертикали до 5º в любую сторону.
4.4. При монтаже блоков предохранителей-выключателей необходимо:

- произвести внешний осмотр и убедиться в отсутствии механических повреждений;
- проверить соответствие: номинального тока, напряжения и частоту питающей сети.

4.5. Перед включением проверить:

- правильность монтажа электрических цепей;
- работоспособность путём включения и отключения блока;
- заземление металлической оболочки;
- затяжку всех винтов.

5. Требования безопасности.
5.1. Все операции по техническому обслуживанию, производить только при снятом напряжении.
5.2. При нормальных условиях эксплуатации необходимо проводить осмотр щита освещения один раз в год. При осмотре производится удаление пыли и грязи, проверка затяжки винтов крепления токопроводящих проводников, состояние заземления и целостность корпуса, смазка трущихся контактных частей аппарата смазкой ЦИАТИМ-201 ГОСТ 6267-74 или ЦИАТИМ-221 ГОСТ 9433-80.

6. Условия транспортировки и хранения.
6.1. Транспортирование изделия допускается любым видом крытого транспорта, обеспечивающим предохранение упакованных изделий от механических повреждений, загрязнения и попадания влаги.
6.2. Хранение изделия осуществляется в упаковке изготовителя в закрытом помещении с естественной вентиляцией при температуре не ниже минус 25°С, относительная влажность воздуха не более 80% и отсутствии в нём кислотных или других паров, вредно действующих на материалы изделия и упаковку.
6.3. Бросать и кантовать блоки предохранителей-выключателей запрещается.

7. Комплект поставки.

- Блок предохранитель-выключатель в сборе;
- Паспорт с отметкой ОТК;
- Индивидуальная упаковка с этикеткой.

8. Гарантия изготовителя.
8.1. Гарантийный срок эксплуатации 2 года со дня ввода изделия в эксплуатацию, но не более 2,5 лет с момента продажи.
8.2. Гарантия не распространяется на изделие, недостатки которого возникли вследствие:

- нарушения потребителем правил транспортирования, хранения или эксплуатации изделия;
- действий третьих лиц;
- ремонта или внесения, не санкционированных изготовителем конструктивных или схемотехнических изменений неуполномоченными лицами;
- отклонения от государственных стандартов (ГОСТ) и норм питающих сетей;
- неправильный монтаж и подключения изделия;
- действий непреодолимой силы (стихия, пожар, молния и т. п.).

9. Ограничение ответственности.
9.1. Производитель не несет ответственности за:

- прямые, косвенные или вытекающие убытки, потерю прибыли или коммерческие потери, каким бы то ни было образом связанные с изделием;
- возможный вред, прямо или косвенно нанесенный изделием людям, домашним животным, имуществу в случае, если это произошло в результате несоблюдения правил и условий эксплуатации и установки изделия либо умышленных или неосторожных действий покупателя (потребителя) или третьих лиц.

9.2. Ответственность производителя не может превысить собственной стоимости изделия.
9.3. При обнаружении неисправностей в период гарантийных обязательств необходимо обращаться по месту приобретения изделия.

10. Утилизация.
Изделие не представляет опасность для жизни, здоровья людей и окружающей среды и подлежит утилизации после окончания срока службы по технологии, принятой на предприятии, эксплуатирующем изделие.

11. Свидетельство о приемке.
Электрощитовые изделия соответствуют нормативным документам и признаны годными для эксплуатации.

- ТУ: **ТУ 27.12.31-008-59826184-2020**.
- ГОСТ: **ГОСТ 32397-2013, ГОСТ Р 51321.1-2007**.